秦野市水道局水道施設配水池・水源フローチャート
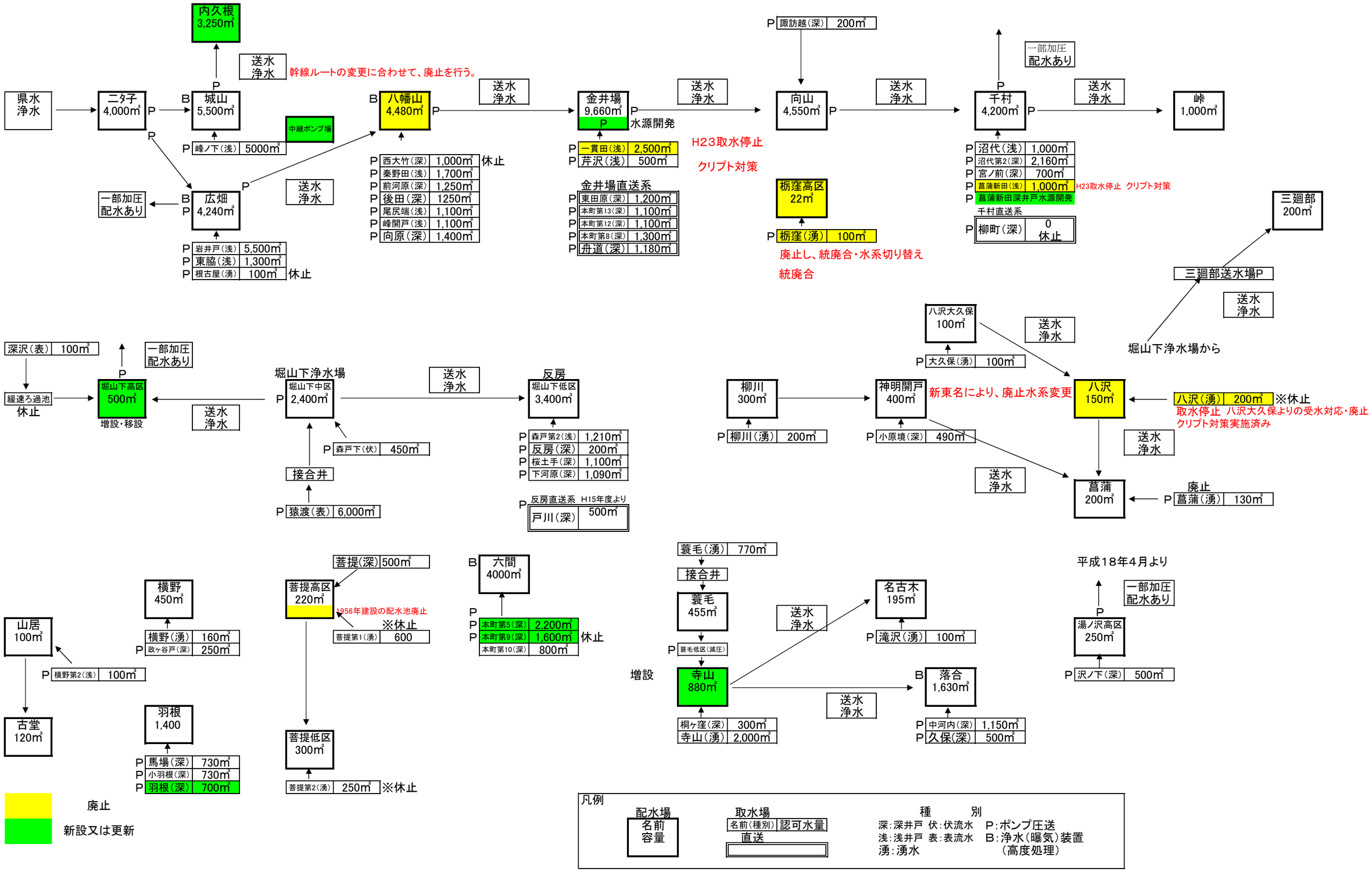
資料６
平成22年4月1日現在